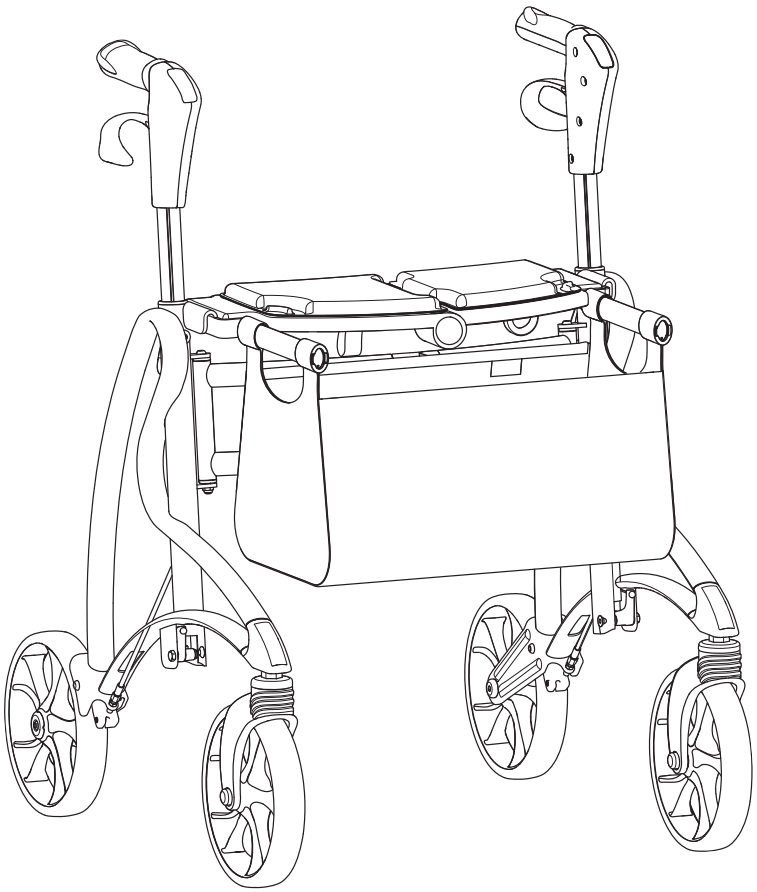

DOLOMITE® JAZZ

Rollator

Manuel d'utilisation FR

User manual EN

CE

DOLOMITE

INVACARE®

Yes, you can.®

Manuel d'utilisation

1 GENERALITES 23
Informations Générales 23
Symboles 23
Cycle de Vie du Produit 23
Etiquetage du Produit 23
Spécification de Poids de l'utilisateur 23
Informations Techniques 24
2 SÉCURITÉ 24
Utilisation du Produit 24
Avertissements Généraux 25
3 USAGE 26
Utilisation du Rollator 26
Position de Fonctionnement 26
Marcher 26
S'asseoir 26
Se Mettre Debout 26
Pliage du Rollator 26
Position Pliée 27
Mémorisation du Réglage de la Hauteur 27
L'ajustement en Hauteur des Poignées 28
Réglage des Freins 28
L'utilisation du Frein à Main 29
L'utilisation du Frein de Stationnement 29
Utilisation du Monte-Trottoir 29
Installation du Monte-Trottoir du Côté Opposé 29
Installation du Panier 30
Coussins D'assise 30
4 ENTRETIEN ET MAINTENANCE 31
5 APRÈS USAGE 31
L'élimination 31
Réutilisation 31
6 GARANTIE 31
Garantie 31

1 GENERALITES

1.1 Informations Générales

Bien lire les instructions avant utilisation C'est au prescripteur/au responsable du patient qu'incombe de juger si le produit convient à chaque individu particulier.

1.2 Symboles

Les mots de signalisation servent à indiquer des dangers ou pratiques dangereuses pouvant résulter en des blessures ou des dommages matériels. Voir les informations ci-dessous pour la définition des mots de signalisation.

ATTENTION
Attention indique une situation potentiellement dangereuse si elle n'est pas évitée et peut résulter dans la mort ou des blessures graves.

Donne des conseils, recommandations et informations utiles pour une utilisation efficace et sans souci.

CE Ce produit est conforme à la directive 93/42/CEE relative aux dispositifs médicaux.
La date de lancement de ce produit est indiquée dans la déclaration de conformité CE.

1.3 Cycle de Vie du Produit

Le cycle de vie escompté de ce produit, lorsqu'il est correctement utilisé dans le respect des instructions de sécurité et des intervalles de maintenance, est de 5 ans. Le cycle de vie effectif du produit peut varier en fonction de la fréquence et de l'intensité d'utilisation.

1.4 Etiquetage du Produit

L'étiquette du **DOLOMITE** *JAZZ* présente toutes les informations techniques importantes.

1: Numéro d'article.
2: Nom du produit.
3: Numéro de série.
4: Date de fabrication.
5: Poids d'utilisation maximum.
6: Voir le mode d'emploi.
7: Rollator d'intérieur ou de plein-air.
8: Largeur maximum du rollator.
9: Nom du fabricant.
10: Plage de réglage en hauteur

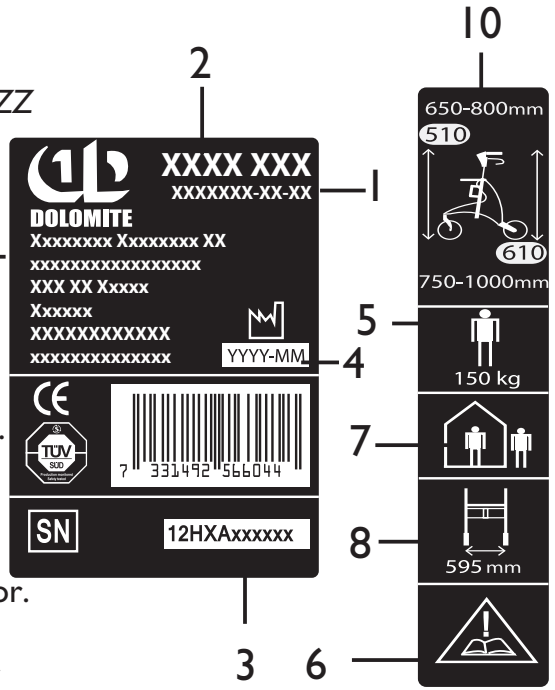

1.5 Spécification de Poids de l'utilisateur

Utilisez votre déambulateur uniquement comme aide à la marche! Poids maximum de l'utilisateur : **Jazz** 150 kg. *

INVACARE n´est pas responsable pour interventions (ajustements, réparations etc) qui ne seraient pas réalisées par des distributeurs/ revendeurs.

* La limitation de poids inclut le contenu du panier et le poids de l'utilisateur assis ou debout.

1.6 Informations Techniques

Dimensions du rollator Jazz	Modele 610	Modele 510
A	595	595
B	750-1000	650-800
C	450	450
D	610	510
E	690	690
Largeur en position pliée	215	
Poids	7,8 kg	7,5 kg

Les dimensions sont exprimées en mm
Diamètre des roues avant et arrière : 200 mm

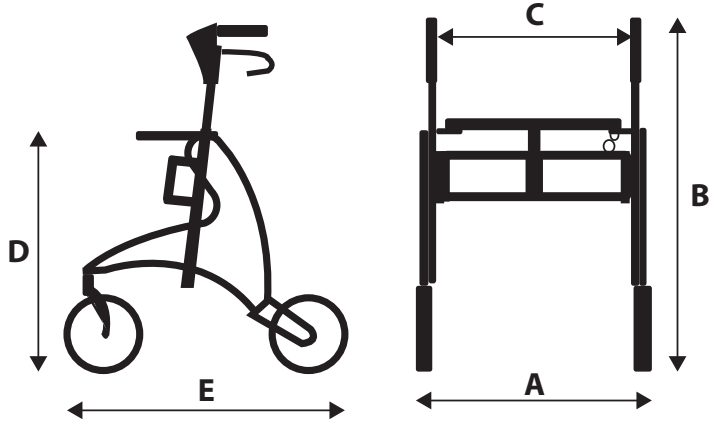

2 SÉCURITÉ

ⓘ Vérifier l'absence de dommages dus au transport sur TOUTES les pièces. Si des dommages sont constatés, NE PAS utiliser le produit. Contacter le transporteur/distributeur pour connaître la procédure.

2.1 Utilisation du Produit

Le rôle du rollator est de faciliter les déplacements. En cas de fatigue, il peut également servir de siège. Le rollator est par ailleurs adapté au transport d'une charge dans un panier prévu à cet effet ou sur un plateau.

L'utilisateur doit maîtriser l'utilisation du rollator, y compris l'ensemble de ses fonctionnalités, et doit connaître ses limites d'utilisation. L'utilisateur doit aussi être informé des mises en garde contenues dans le présent manuel de l'utilisateur.

Le rollator est prévu pour un usage extérieur ou intérieur, dans des lieux de vie ou dans des lieux publics. Le rollator ne doit pas être utilisé dans l'eau, par exemple dans les piscines ou dans les bains en plein air, ni dans des espaces très chauds, par exemple les saunas.

2.2 Avertissements Généraux

ATTENTION
La prudence est de rigueur sur les sols en pente, glissants ou irréguliers.

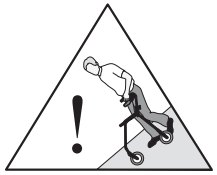

ATTENTION
Au cours de l'utilisation, ne tirez jamais sur la courroie de pliage du rollator.

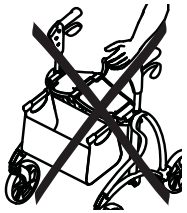

ATTENTION
Il est interdit de monter sur le rollator. Ne pas utiliser le rollator ni comme fauteuil roulant ni pour le transport de personnes.

ATTENTION: Risque de chute
Soyez attentif aux éventuels obstacles lorsque vous reculez.

ATTENTION:
Ne poussez pas avec les pieds lorsque vous êtes assis sur le rollator.

ATTENTION
Asseyez-vous toujours depuis l'arrière du rollator (où vous vous placez pour marcher) pour ne pas vous blesser avec le support du panier.

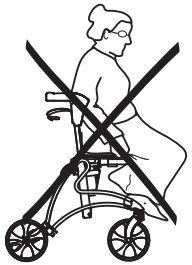

ATTENTION
Ne pas descendre ou monter dans les escaliers avec le rollator.
Ne pas utiliser le rollator sur un escalier mécanique.
Il est interdit de se maintenir debout sur le rollator.
Ne laissez pas les enfants jouer avec le rollator. Risque d'accident.
Si les poignées de poussée ou le siège sont exposés à une température extrême (supérieure à 41 °C), il y a un risque de brûlure au premier degré.
Le rollator doit toujours être complètement déplié et verrouillé dans cette position avant d'être utilisé.
Soyez prudent si vous portez une longue jupe, elle peut se coincer dans les roues.
Les roues peuvent pivoter à 90 degrés si elles se heurtent à un obstacle. Soyez prudent pour éviter tout risque de chute.
Le siège est prévu pour être utilisé à l'arrêt uniquement.
Bloquez les deux freins lorsque vous souhaitez vous asseoir.
Ne vous asseyez jamais sur le siège du rollator sur un sol en pente.
Les poignées ne doivent pas être orientées vers l'extérieur car cela affecterait la stabilité latérale du rollator.
Les freins d'arrêt doivent être bloqués lorsque vous souhaitez vous appuyer sur le rollator, pour vous lever d'une chaise par exemple.
Transporter les charges uniquement dans le panier.
Observer la plus grande prudence quand le panier est lourdement chargé.
Poids maxi dans le panier : 7 kg, sur le plateau : 5 kg

3 USAGE

3.1 Utilisation du Rollator

Une évaluation complète des besoins spécifiques de la personne est conseillée avant que celle-ci n'utilise le rollator. Il est important que la nécessité de l'appui offert par rollator soit établie par une personne qualifiée. Il en va à la fois de la sécurité de l'utilisateur et de la durée de son rétablissement.

3.2 Position de Fonctionnement

Déployez le rollator en écartant les poignées de poussée. Appuyez sur le siège jusqu'à bloquer le rollator en position d'utilisation.

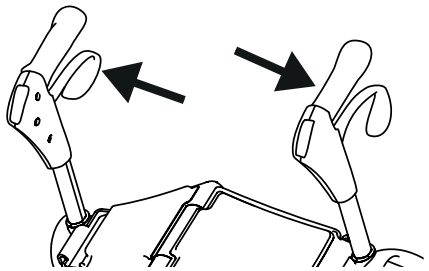

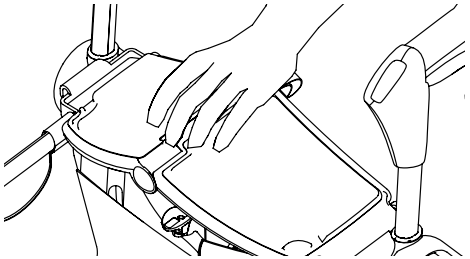

ATTENTION
Assurez-vous toujours que le siège est correctement enclenché avant d'utiliser le rollator.

3.3 Marcher

Placez le rollator devant vous à une distance suffisante pour pouvoir faire un pas vers celui-ci, tout en vous tenant aux poignées.

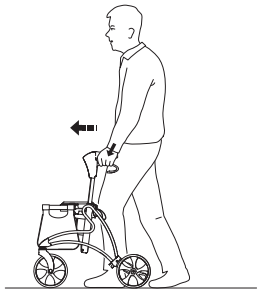

3.4 S'asseoir

Placez-vous dos à la chaise à l'aide du rollator. Vos jambes doivent être en contact avec la chaise. Appuyez-vous aux accoudoirs de la chaise, penchez-vous légèrement en avant et asseyez-vous prudemment.

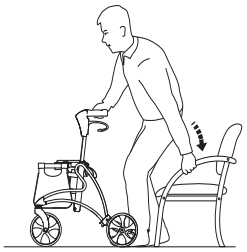

3.5 Se Mettre Debout

Placez le rollator en face de vous puis levez-vous prudemment à l'aide des accoudoirs de la chaise. Une fois parvenu à une position stable, placez vos mains sur les poignées du rollator.

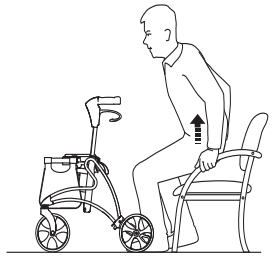

ATTENTION
Ne vous appuyez jamais sur le rollator pour vous lever. Celui-ci risque de basculer.

3.6 Pliage du Rollator

1. Placez-vous sur le côté du rollator.
2. Tirez sur la courroie de pliage située sur le siège.
3. Approchez les poignées de poussée l'une vers l'autre de manière à plier le rollator.

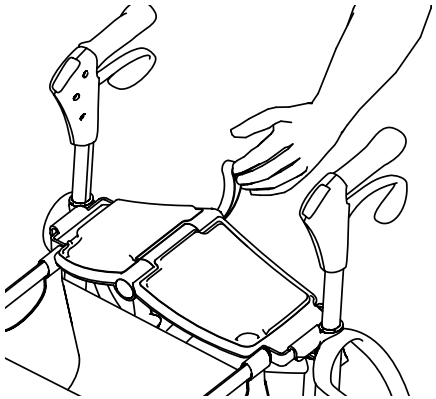

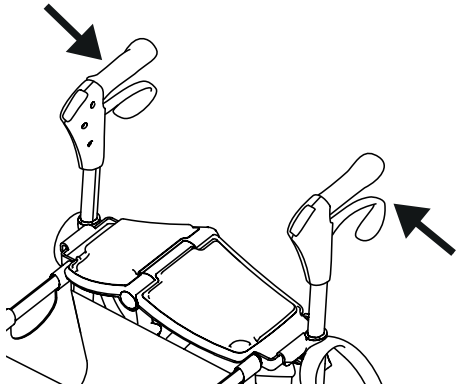

3.7 Position Pliée

Tirez sur la courroie de pliage et approchez les poignées de poussée l'une de l'autre pour plier le rollator. Enclenchez le mécanisme de verrouillage (A) pour bloquer le rollator en position pliée et le transporter.

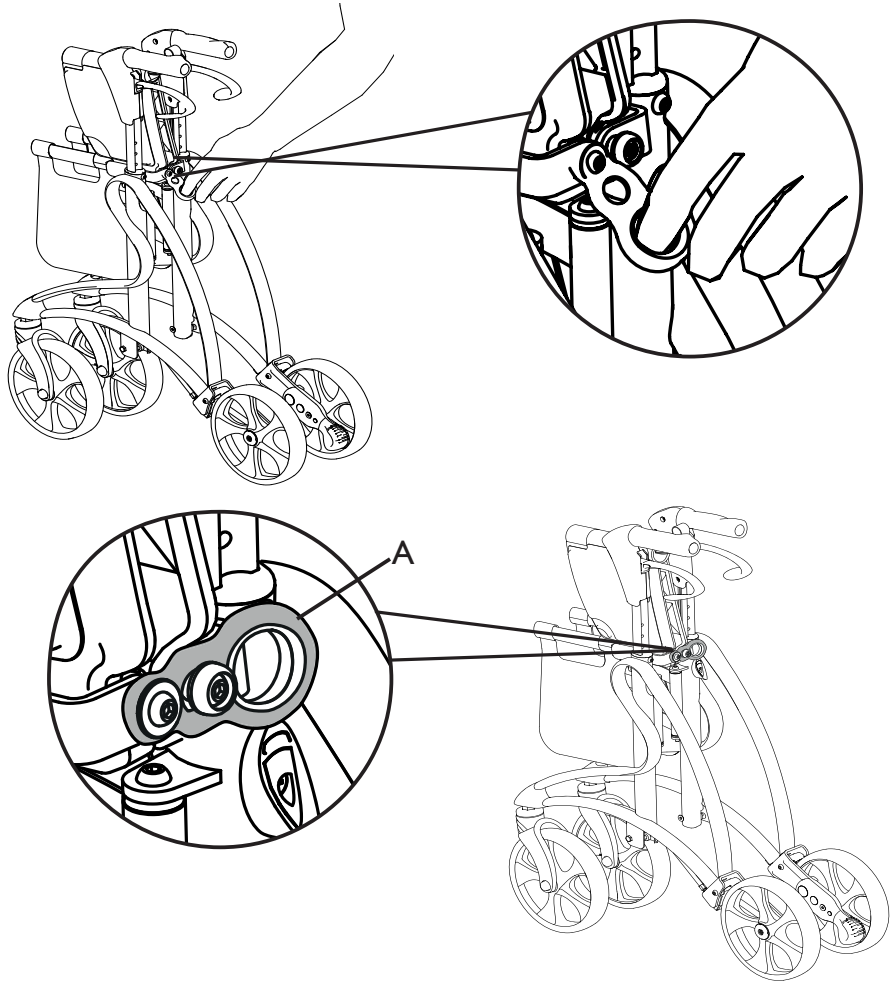

ATTENTION
Soyez prudent lorsque vous pliez le rollator. Risque de pincement.

3.8 Mémorisation du Réglage de la Hauteur

Lorsque vous ajustez la hauteur des poignées pour la première fois, vous pouvez utiliser le système de mémorisation intégré.

La première fois que vous souhaitez mémoriser votre réglage, soulevez les poignées de poussée jusqu'à la hauteur maximale de manière à libérer le trou de passage (A). Desserrez la vis de mémorisation de la hauteur sans l'enlever. Ajustez la hauteur des poignées et serrez la vis. Poussez légèrement les poignées vers le bas pour les verrouiller à la bonne hauteur. Une clé Allen 1,5 mm non fournie est nécessaire.

ⓘ Si vous enlevez la vis par erreur et que le trou de passage n'est plus accessible, soulevez de nouveau les poignées de poussée jusqu'à la hauteur maximale de manière à libérer le trou de passage.

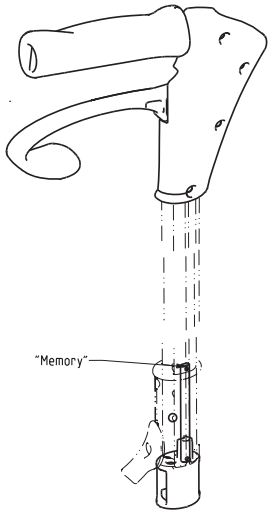

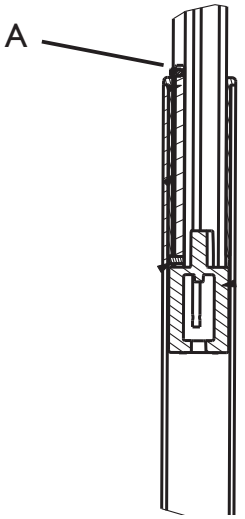

3.9 L'ajustement en Hauteur des Poignées

Placez-vous derrière le rollator. Les poignées doivent normalement être positionnées à la hauteur des poignets.

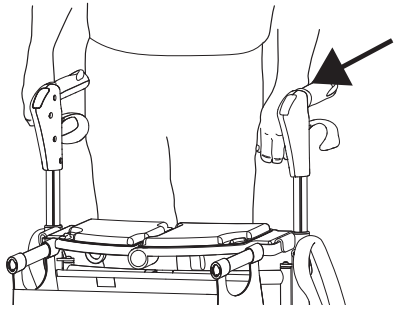

Débloquez la poignée en poussant le levier de blocage (A) vers le haut, puis ajustez la hauteur des poignées. Bloquez la poignée en poussant doucement le levier de blocage vers le bas. Lorsque la poignée est verrouillée, vous entendez distinctement un « clic ». Répétez la procédure de l'autre côté du rollator.

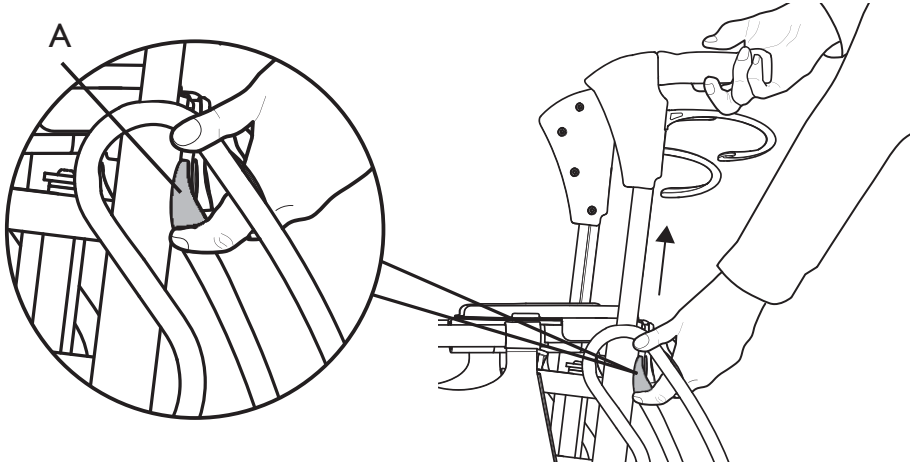

3.10 Réglage des Freins

Si les freins sont peu efficaces, ajustez le câble de frein. Une clé de 8 mm est nécessaire pour les réglages, une clé de 10 mm pour l'écrou (ces clés ne sont pas fournies)

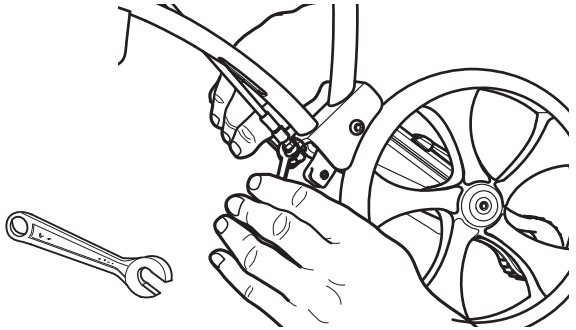

ATTENTION
Soyez attentif à bien serrer l'écrou après le réglage.

3.11 L'utilisation du Frein à Main

Pour ralentir, presser les poignées de frein vers le haut.

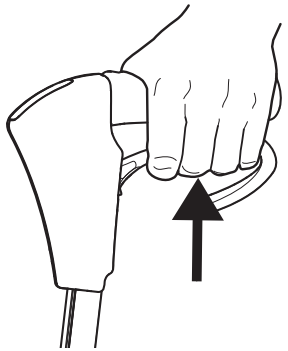

3.12 L'utilisation du Frein de Stationnement

Poussez doucement les freins d'arrêt vers le bas pour les serrer. Un « clic » audible indique que les freins sont correctement enclenchés.

ⓘ Il est important de bloquer les deux freins en position d'arrêt.

Soulevez les freins d'arrêt pour les débloquer.

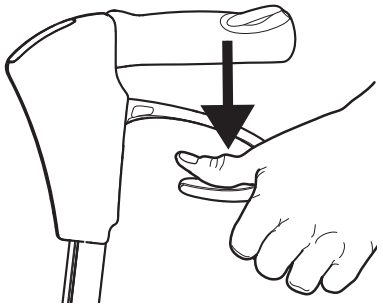

3.13 Utilisation du Monte-Trottoir

Le monte-trottoir permet entre autre de traverser plus facilement la route et de franchir les bordures.

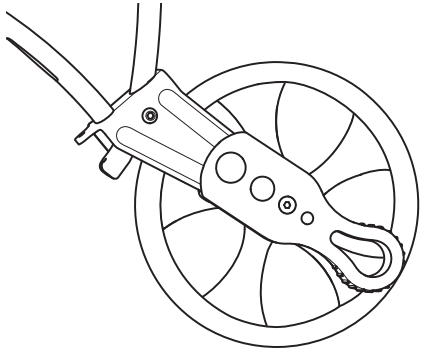

3.14 Installation du Monte-Trottoir du Côté Opposé

ⓘ Le monte-trottoir peut être installé du côté droit ou du côté gauche du rollator.

Pour installer le monte-trottoir du côté opposé, desserrez la vis (A) et retirez le monte-trottoir. Placez le monte-trottoir du côté opposé (B) et serrez la vis. Une clé hexagonale de 4 mm est nécessaire.

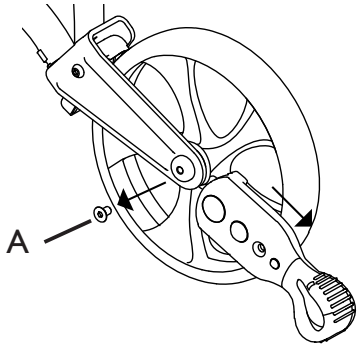

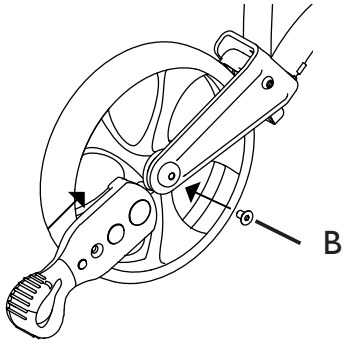

ATTENTION: Risque de chute
Lorsque vous utilisez le monte-trottoir, veillez à garder le contrôle du rollator après avoir franchi un obstacle.

3.15 Installation du Panier

Pour installer le panier, emboîtez-le sur les supports situés sous le siège (A). Poussez jusqu'à recouvrir les marques rouges situées sur les supports (B). Le panier est alors correctement installé.

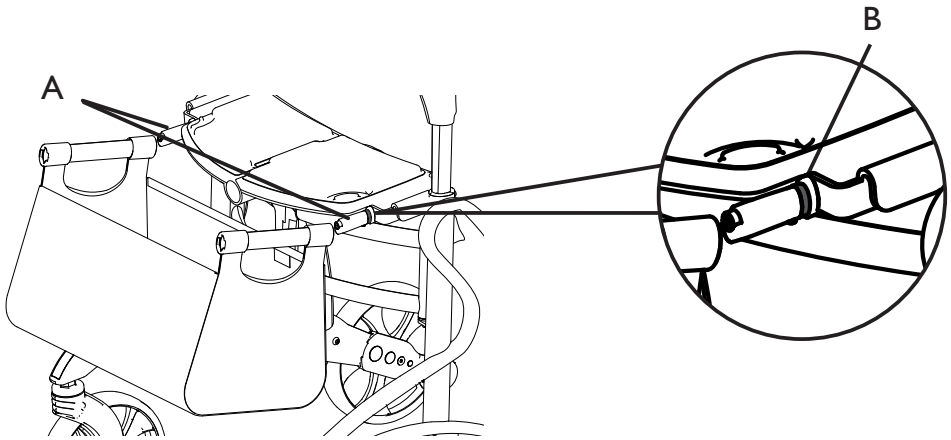

Pour enlever le panier du rollator, lever des poignees du panier afin de le liberer.

ATTENTION: Risque de déséquilibre ou de chute
Bloquez toujours les freins avant d'installer ou de retirer le panier.

3.16 Coussins D'assise

Les coussins d'assise situés sur le siège peuvent être facilement retirés en cas de besoin. Pour enlever un coussin d'assise, saisissez-le au niveau de la marque (A) et soulevez-le.

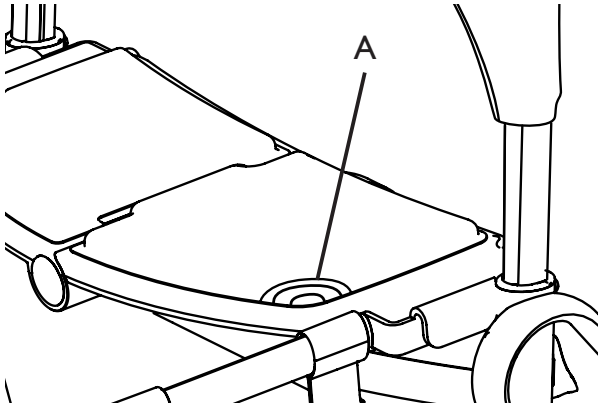

ATTENTION: Risque de déséquilibre ou de chute
Si vous utilisez le rollator sans les coussins d'assise, soyez vigilant car vos vêtements peuvent s'accrocher au velcro.

4 ENTRETIEN ET MAINTENANCE

ⓘ La maintenance devrait être réalisée au moins une fois par an NE PAS utiliser de détergent, de nettoyant et/ou de chiffon abrasif pour nettoyer ou sécher le rollator.

Pour garantir le fonctionnement du rollator et la sécurité de son utilisateur, vous devez veiller à ce que les opérations suivantes soient régulièrement faites:

- Nettoyer le rollator avec des détergents standard. Le sécher. S´assurer aussi que les roues soient propres.
- Vérifier que les vis et le réglage sont bien serrés.
- En cas d´une malfonction de Votre rollator, contacter aussi vite que possible Votre distributeur/ revendeur.
- Il ne faut pas utiliser un rollator défecteux. Ne jamais essayer de le réparer.
- Vérifier le fonctionnement des freins. S'il est nécessaire de régler le frein, consulter le chapitre 3.10 du manuel d'utilisation.
- Ne pas utiliser le rollator si les poignées sont desserrées. Remplacer les poignées conformément aux instructions d'entretien que vous pouvez obtenir auprès de votre représentant Invacare.
- Vérifier régulièrement le serrage, l'usure et l'état des roues avant.
- S'assurer que les roues sont exemptes de poils, cheveux, peluches et autres débris.

5 APRÈS USAGE

5.1 L'élimination

Une fois le produit définitivement hors d'usage, les pièces et accessoires ainsi que l'emballage doivent être triés correctement. Chaque partie peut être traitée selon les spécifications du produit.

Cadre : aluminium avec peinture en poudre polyester.

Barres de poignées : aluminium anodisé

Poignées : polypropylène, bande de roulement en élastomère thermoplastique (TPE)

Roues : polypropylène, bande de roulement en élastomère thermoplastique (TPE)

Pièces en plastique : selon marquage (PA, PP, PE)

Merci de préserver l'environnement et de recycler ce produit en fin de vie auprès de votre station de recyclage locale.

5.2 Réutilisation

ATTENTION: Risque de blessures

TOUJOURS inspecter le produit conformément aux instructions d'entretien avant de le céder à un autre utilisateur. En cas de dommages, NE PAS utiliser le produit. Il y a un risque de blessures.

Vous pouvez obtenir les instructions d'entretien auprès de votre représentant Invacare.

6 GARANTIE

Nous offrons une garantie de 2 ans à partir de la date de livraison **. La garantie ne couvre pas les dommages dus à l'usure des roues, poignées et freins. Les dommages résultant de l'usage de la force ou d'une utilisation non-conforme ne sont pas couverts. Les dommages causés par les utilisateurs pesant plus de 150 kg sont exclus de la garantie. Les instructions de maintenance et d'utilisation doivent être respectées pour que la garantie soit valide.

ⓘ ** Tout changement ou modification doit émanér d'un agrément spécifique validé localement.

User Manual

1 GENERAL 33
General Information ... 33
Symbols ... 33
Product Life Cycle ... 33
Product Labeling ... 33
User Weight Limitation ... 33
Technical Data ... 34
2 SAFETY 34
Intended Use ... 34
General Warnings ... 35
3 USAGE 36
Using the Rollator ... 36
Operating Position ... 36
Walking ... 36
Sitting Down ... 36
Rise to a Standing Position ... 36
Folding the Rollator ... 36
Transport Position ... 37
Using the Height Adjustment Memory ... 37
Adjusting the Handle Height ... 38
Adjustment of Brake Effect ... 38
Using the Hand Brake ... 39
Using the Parking Brake ... 39
Using the Kerb Climber ... 39
Mount Kerb Climber on the Opposite Side ... 39
Mounting of Basket ... 40
Seat Cushions ... 40
4 CARE AND MAINTENANCE 41
5 AFTER USE 41
Disposal ... 41
Reuse ... 41
6 WARRANTY 41
Warranty ... 41

1 GENERAL

1.1 General Information

Study the operating instructions carefully before use. The person who prescribes the product or who is otherwise responsible for the user must ensure that the product is suitable for the user.

1.2 Symbols

Signal words are used in this manual and apply to hazards or unsafe practices which could result in personal injury or property damage. See the information below for definitions of the signal words.

WARNING
Warning indicates a potentially hazardous situation which, if not avoided, could result in death or serious injury.

Gives useful tips, recommendations and information for efficient, trouble-free use.

CE This product complies with Directive 93/42/EEC concerning medical devices.
The launch date of this product is stated in the CE declaration of conformity.

1.3 Product Life Cycle

The expected product life cycle of this product is 5 years when used in accordance with safety instructions, maintenance intervals and correct use, stated in this manual. The effective product life cycle can vary according to frequency and intensity of use.

1.4 Product Labeling

The label contains all important technical information regarding **DOLOMITE** *JAZZ*.

1: Article number
2: Product name
3: Serial number
4: Date of manufacture
5: Max. user weight
6: NB! See user manual.
7: In- and outdoor rollator.
8: Max. width of rollator.
9: Manufacturer's name.
10: Height adjustment range

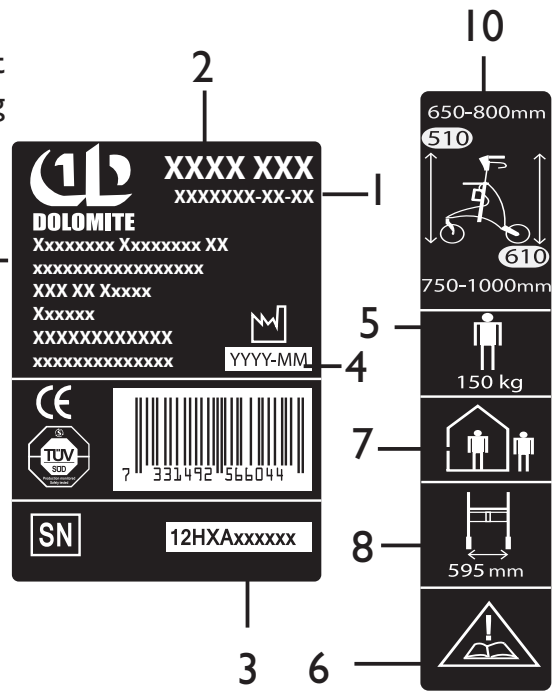

1.5 User Weight Limitation

Your walker should only be used as a walking aid!
User's max. weight: **Jazz** 150 kg. *

INVACARE will not accept responsibility for adaptations, faulty repairs, etc, that are outside their control.

* The weight limitation includes the contents of the basket and the weight of the user whether standing or sitting.

1.6 Technical Data

Dimensions Jazz	Model 610	Model 510
A	595	595
B	750-1000	650-800
C	450	450
D	610	510
E	690	690
Width when folded	215	
Weight:	7,8 kg	7,5 kg

All dimensions are in mm

Diameter front and rear wheels: 200 mm

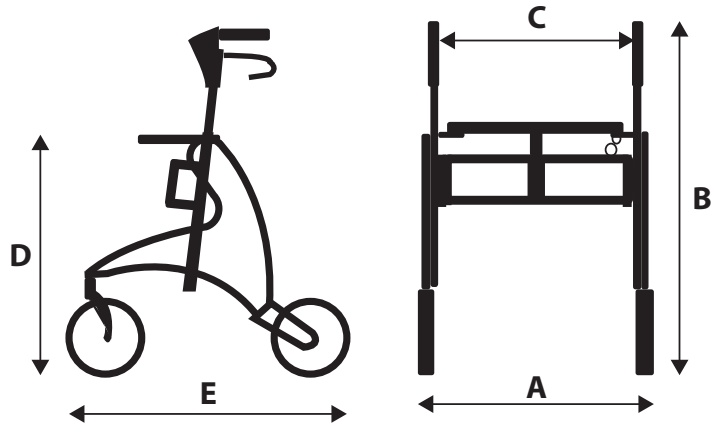

2 SAFETY

ⓘ Check ALL parts for shipping damage. If shipping damage is noted, DO NOT use. Contact carrier/dealer for further instruction.

2.1 Intended Use

The rollator is intended to support a person during walking and may also serve as a resting seat. Further the rollator is intended to carry a load either in a specially designed basket or on a tray.

The user shall be instructed how to use the rollator. This shall include the use of the features of the rollator and the restrictions in use. The user shall also be notified of the warnings for use given in the user manual.

The rollator is only intended for use indoor in living or public areas or outdoor. The rollator is not to be used under water in e.g. pools or open-air bathe, neither in hot areas as e.g. saunas.

2.2 General Warnings

WARNING
Exercise caution when walking on sloping / slippery ground and on uneven surfaces.

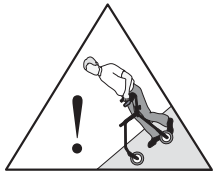

WARNING
Never lift the rollator in the folding strap when it is in use.

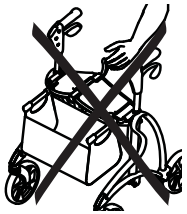

WARNING
Not to be used for standing on or as a wheelchair.

WARNING: Risk of falling
Be careful when walking rearwards over obstacles.

WARNING:
Never sit and push with your feet.

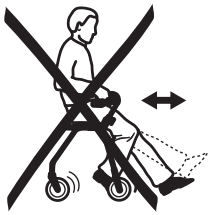

WARNING
Always sit on the rollator from the correct side, i.e do not sit down from the frontside of the rollator, to avoid getting hurt by the holders for the basket.

WARNING
Do not go up or down stairs with the rollator.
Do not use the rollator on escalators.
Do not under any circumstances stand on the walker.
Do not let children play with the rollator, risk of injuries.
If the push handles or the seat are exposed to extreme temperature (above 41°C) there might be risk for first degree burns.
The walker must be fully unfolded when used as walking support.
Be careful when using long skirts, the clothes might get stuck in the wheels.
Be careful if the wheel turns 90 degree and stops against an obstacle, there might be a risk of falling.
Use seat for stationary seating only, both brakes must be in parking position when the rollator is used as a seat.
Never sit on the rollator on sloping ground.
The parking brakes must be in braked position when the rollator is used as a support when getting up, from a chair for example.
Loads must only be transported in the basket or on the tray.
Be careful when there is a heavy load in the basket.
Max load in the basket is 7 kg and on the tray is 5 kg.

3 USAGE

3.1 Using the Rollator

We do not recommend that the rollator is issued to anyone without first carrying out a full assessment of their specific needs. It is important that the user is given the necessary support by the rollator as prescribed by a qualified professional. This is both for the safety of the user and also their recovery pattern.

3.2 Operating Position

Release the rollator by pulling the push handles outwards. Press on the seat in order to lock the rollator in operating position.

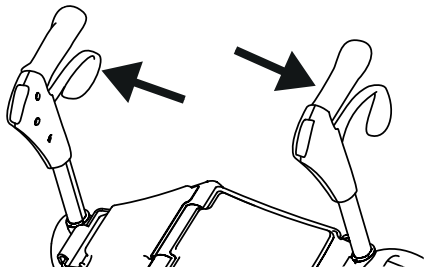

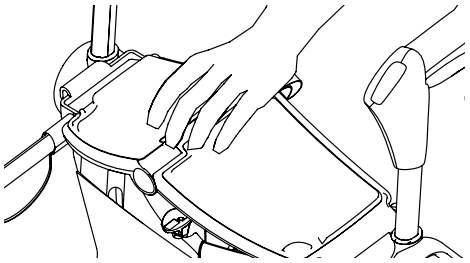

WARNING
Always make sure that the lock is engaged before using the rollator.

3.3 Walking

Place the rollator a bit in front of you and take a step towards it whilst using the hand grips for support.

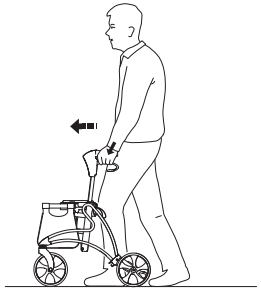

3.4 Sitting Down

Stand in front of the chair with the rollator, the back of the legs should touch the chair. Place the hands on the arms of the chair, lean forward slightly and sit down carefully.

3.5 Rise to a Standing Position

Place the rollator in front of you, use the armrests of the chair as support and rise carefully to a standing position. Once steady in a standing position, transfer hands to the hand grips of the rollator.

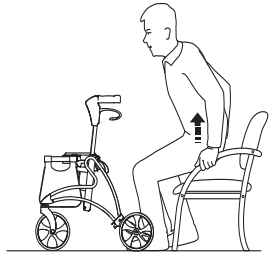

WARNING
Never use the rollator to pull yourself up from a sitting position due to the tipping risk!

3.6 Folding the Rollator

1. Stand to the side of the rollator.
2. Lift the folding strap on the seat.
3. Press the push handles inwards to fold the rollator.

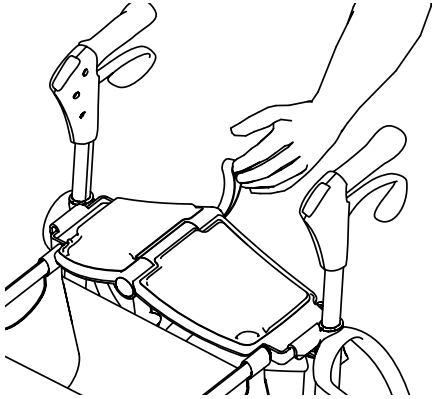

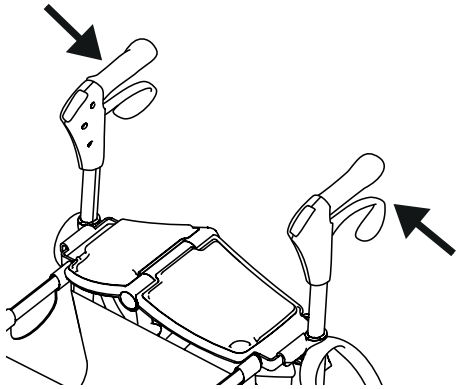

3.7 Transport Position

Lift the seat in the folding strap and press the push handles inwards to fold the rollator. Close the locking mechanism (A) to lock the rollator in folded position for transporting.

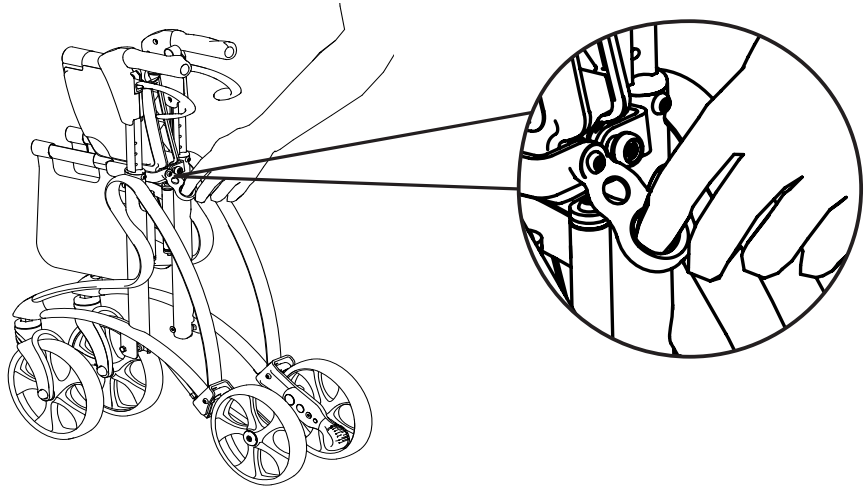

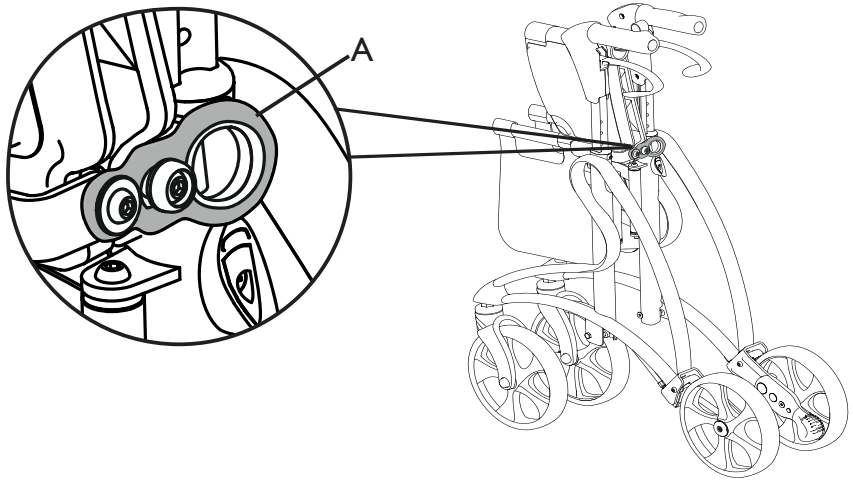

WARNING
Be careful when folding the rollator. Risk of pinching.

3.8 Using the Height Adjustment Memory

When adjusting the handle height for the first time, the built in height adjustment memory can be used.

To access the height memory for the first time, raise the push handles to the highest position to reveal the adjustment screw (A). Loosen the screw of the height adjustment memory, but do not remove it. Adjust the handles to a suitable height and retighten the screw. Push the handles slightly downwards to fix the height. Suitable tool to use is a 1,5 mm hexagon key (not included).

ⓘ If the screw is removed by mistake and the adjustment screw can not be accessed, raise the handle to the highest position to make the screw visible again.

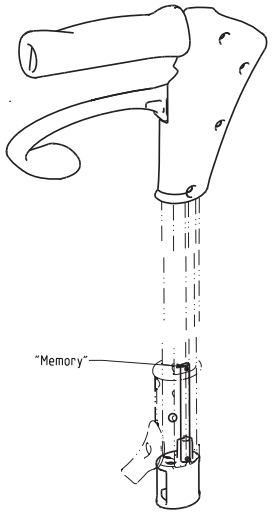

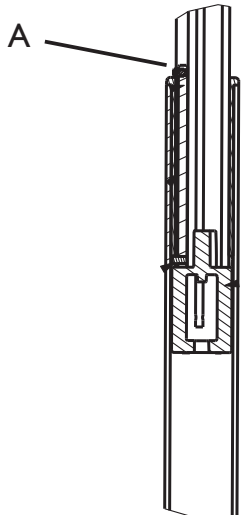

3.9 Adjusting the Handle Height

Stand behind the rollator. The handles should normally be positioned at wrist height.

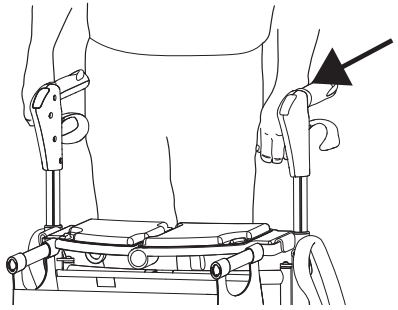

Loosen the handlebar by pushing the locking lever (A) upwards and then adjust the handles to a suitable height. Lock the handlebars by pushing the handle slightly downwards, a distinct ”click” is heard when the handle is locked in it’s position. Repeat the procedure on the other side.

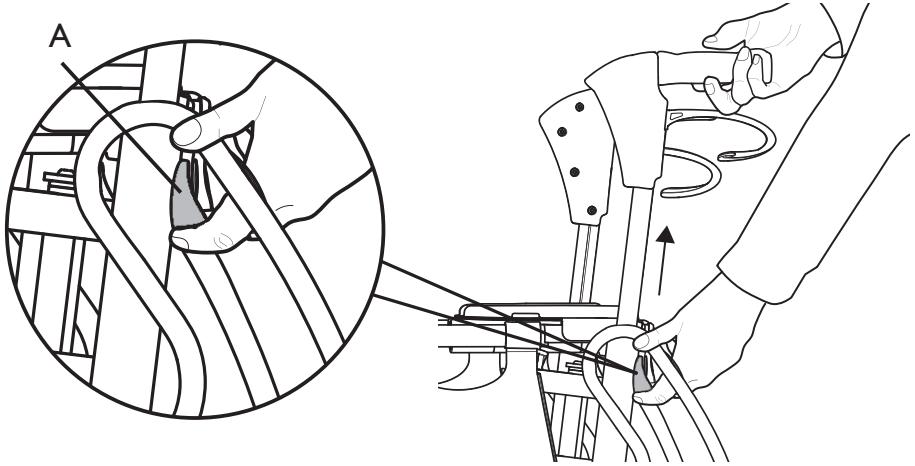

3.10 Adjustment of Brake Effect

If braking effect is poor adjust the brake cable. Suitable tools to use are fixed spanners, 8 mm for adjustment and 10 mm for the locking nut (not included).

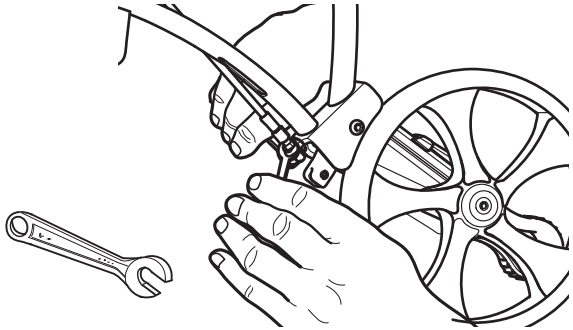

WARNING
Make sure to tighten the lock nuts after adjustment.

3.11 Using the Hand Brake

Apply the brakes by pulling both brake handles upwards.

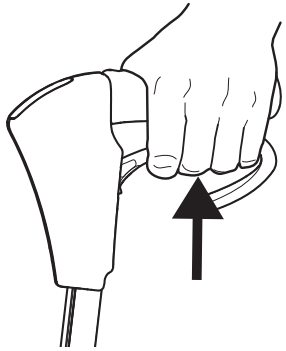

3.12 Using the Parking Brake

Press the brake handles carefully downwards to apply the parking brakes. A distinct click indicates that the brake is in the correct position.

ⓘ It is important that both brakes are put into parking position.

To release the brake pull the brake handle upwards.

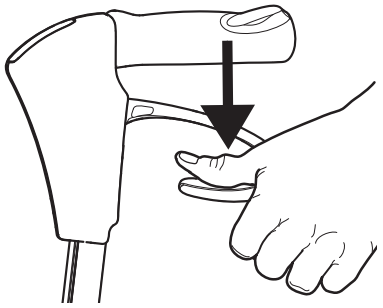

3.13 Using the Kerb Climber

Use the kerb climber to make it easier to mount pavements etc.

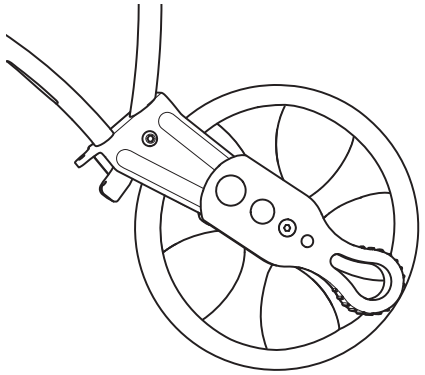

3.14 Mount Kerb Climber on the Opposite Side

ⓘ The kerb climber can be mounted on both the left and the right side.

To mount the kerb climber on the opposite side, loosen the screw (A) and remove the kerb climber. Remount the kerb climber on the opposite side (B) and tighten the screw with a 4 mm hexagon key.

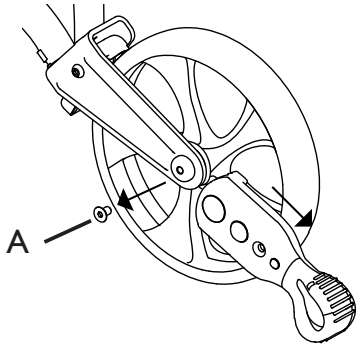

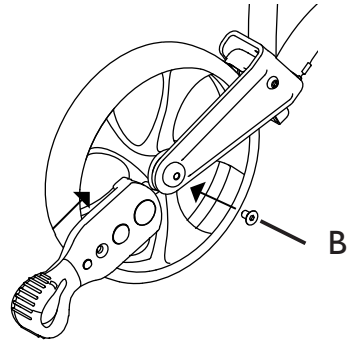

WARNING: Risk of falling
When using the kerb climber, make sure that the rollator does not roll away uncontrolledly after crossing over an obstacle.

3.15 Mounting of Basket

Mount the basket by pushing it onto the tubes under the seat (A). When the attachment of the basket covers the red marking on the tubes (B), the basket is correctly mounted.

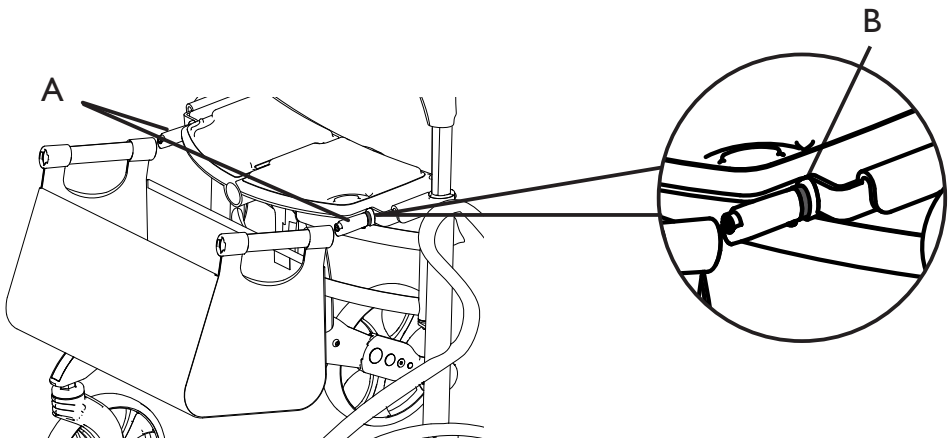

To remove the basket from the rollator, lift the handles of the basket slightly upwards and pull the basket outwards.

WARNING: Risk of imbalance/falling
Always lock the brakes before mounting/removing the basket.

3.16 Seat Cushions

The seat cushions on the seat can easily be removed if needed. To remove the seat cushions, pull the cushion upwards on the marking of the cushion (A).

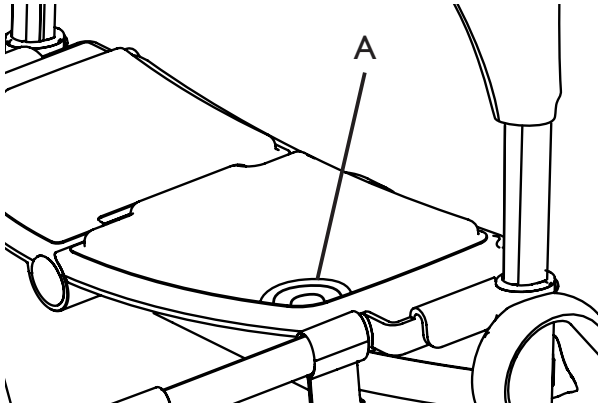

WARNING: Risk of imbalance/falling
If the seat cushions are removed, be careful not to get stuck with the clothes on the velcro.

4 CARE AND MAINTENANCE

ⓘ Maintenance should be done at least once a year.
Do not use an abrasive detergent, cleaner or cloth to clean or dry the walker.

To ensure good performance and safety you should regularly check that the following is carried out:

- Clean the rollator with solvent-free household cleaner. Keep the wheels clean.
- Ensure that screws and adjustments are properly tightened.
- Immediately contact the nearest dealer if a fault should appear.
- Never use a defective walker. Do not attempt repairs yourself!
- Verify brake operation. If brake adjustment is required, see section 3.10 in the user manual.
- If hand grips are loose do not use the rollator. Change hand grips according to the service instructions which can be obtained from your Invacare representative.
- Periodically inspect the castors tightness, wear and damage.
- Make sure that the wheels are free of hair, lint and other debris.

5 AFTER USE

5.1 Disposal

When the product can no longer be used, it and its accessories as well as the packaging material should be sorted in the correct way. The individual parts can be separated and handled according to this list specification:
Frame: Polyested powder coated aluminium.
Handle bars: Anodised aluminium
Handgrips: TPE
Wheels: Polypropylene with threads of TPE
Plastic parts: material according to marking (PA, PP, PE)

Please be environmentally responsible and recycle this product through your recycling facility at its end of life.

5.2 Reuse

WARNING: Risk of Injury
Always inspect the product according to the service instructions before transferring the product to a different user. If any damage is found do not use the product. Otherwise injury may occur.
The service instructions can be obtained from your Invacare representative.

6 WARRANTY

We supply a 2 year guarantee ** from the date of delivery. Damage caused by wear to items such as wheels, handles and brakes is not covered by the guarantee. Damage that arises due to abnormal use is excluded. Damage caused by users who weigh more than 150 kg is excluded. Maintenance and operating instructions must be observed for the guarantee to be valid.

ⓘ ** Deviations may occur due to local agreements.

Vertriebsgesellschaft / Compañías distribuidoras / Société de vente / Sales companies / Rivenditori / Verkoopkantoren / Sociedades Comerciais:

Belgium & Luxemburg:
Invacare nv
Autobaan 22
B-8210 Loppem
Tel: (32) (0)50 83 10 10
Fax: (32) (0)50 83 10 11
belgium@invacare.com /
www.invacare.be

Portugal:
Invacare Lda
Rua Estrada Velha, 949
P-4465-784 Leça do Balio
Tel: (351) (0)225 1059 46/47
Fax: (351) (0)225 1057 39
portugal@invacare.com /
www.invacare.pt

Deutschland:
Invacare GmbH
Alemannenstraße 10
D-88316 Isny
Tel: (49) (0)75 62 7 00 0
Fax: (49) (0)75 62 7 00 66
info@invacare-aquatec.com /
www.invacare-aquatec.de

Nederland:
Invacare BV
Celsiusstraat 46
NL-6716 BZ Ede
Tel: (31) (0)318 695 757
Fax: (31) (0)318 695 758
nederland@invacare.com /
www.invacare.nl
csede@invacare.com

España:
Invacare SA, c/Areny s/n
Polígon Industrial de Celrà
E-17460 Celrà (Girona)
Tel: (34) (0)972 49 32 00
Fax: (34) (0)972 49 32 20
contactsp@invacare.com /
www.invacare.es

United Kingdom:
Invacare Limited
Pencoed Technology Park Pencoed
Bridgend CF35 5AQ
Switchboard Tel: (44) (0)1656 776200
Fax: (44) (0)1656 776201
Cust.service Tel: (44) (0)1656 776222
Fax: (44) (0)1656 776220
UK@invacare.com / www.invacare.co.uk

France:
Invacare Poirier SAS
Route de St Roch
F-37230 Fondettes
Tel: (33) (0)2 47 62 64 66,
Fax: (33) (0)2 47 42 12 24
contactfr@invacare.com /
www.invacare.fr

Italia:
Invacare Mecc San s.r.l.
Via dei Pini 62
I-36016 Thiene (VI)
Tel: (39) 0445 38 00 59
Fax: (39) 0445 38 00 34
italia@invacare.com /
www.invacare.it

Australia:
Invacare Australia Pty Ltd, 1 Lenton Place
(PO Box 5002), North Rocks NSW 2151, Australia
Tel: 61 2 8839 5333
Fax: 61 2 8839 5353
sales@invacare.com.au

Canada:
Invacare Canada INC.570 Matheson BLVD E.
Unit #8, Mississauga Ontario
L4Z 4G4 CANADA, CA,
Tel:001-905 890 8300
Fax:001-902 890 5244
www.invacare.ca

New Zealand:
Invacare New Zealand, 4 Westfield Place
(PO Box 62-124)
Mt Wellington, Auckland, New Zealand
Tel: 64 9 9173 969
Fax: 64 9 9173 957
sales@invacare.co.nz

Part No / Art.no: 02,761B

Invacare Dolomite AB
c/o Invacare Rea AB
Växjövägen 303
SE-343 71 DIÖ
Sweden
www.invacare.com
www.dolomite.biz

DOLOMITE

INVACARE®

Yes, you can.®